Mode d'emploi

HOME DELUXE
WIR MACHEN DEIN ZUHAUSE

Salon de jardin aluminium RIO



Mode d'emploi original

Conçu en Allemagne

IMPORTANT :

CONSERVER POUR TOUTE RÉFÉRENCE ULTÉRIEURE.

LIRE ATTENTIVEMENT !

Table des matières

1. Généralités 3
1.1. Aperçu des produits 3
1.2. Remarques générales 3
1.3. Garantie 3
2. Informations sur le mode d'emploi 4
2.1. Disponibilité du mode d'emploi 4
2.2. Informations sur la traduction 4
2.3. Groupes cibles du mode d'emploi 4
2.4. Informations sur la traduction 4
2.5. Explication des symboles 4
2.6. Généralités sur le mode d'emploi 4
2.7. Utilisation prévue 5
2.8. Consignes générales de sécurité 5
3. Caractéristiques du produit 6
3.1. Données techniques 6
4. Contenu de la livraison 8
5. Montage et utilisation 13
5.1. Consignes de sécurité 13
5.2. Structure du produit 13
6. Application 16
6.1. Consignes de sécurité 16
6.2. Première mise en service 17
6.3. Exploitation 17
6.4. Lieu de stockage 17
7. Dépannage 17

8. Maintenance et entretien 17
9. Démontage 17
9.1. Consignes de sécurité 17
10. Élimination 18

Chère cliente, cher client

Nous te remercions d'avoir choisi un produit de **Home Deluxe GmbH**. Nous te souhaitons beaucoup de plaisir avec ton nouveau salon de jardin en aluminium RIO.

Le mode d'emploi t'aide à monter, à mettre en service, à utiliser et à entretenir le produit. Le mode d'emploi et les consignes de sécurité doivent être lus attentivement et intégralement. Respecte ces consignes afin d'éviter tout danger.

1. Généralités

1.1. Aperçu des produits

modèle :
Salon de jardin en aluminium RIO - XS| ID d'article : 16955| ID de variante : 31804
Gartenlounge Aluminium RIO - S| ID d'article : 16956| ID de variante : 31805
Salon de jardin en aluminium RIO - M| ID d'article : 16958| ID de variante : 31807
Gartenlounge Aluminium RIO - L| ID d'article : 16957| ID de variante : 31806
Salon de jardin en aluminium RIO - XL| ID d'article : 16959| ID de variante : 31808
Salon de jardin en aluminium RIO - XXL| ID d'article : 16960| ID de variante : 31809
Groupe de sièges Rio paquet 1 de 5| ID d'article : 16878| ID de variante : 31724
Groupe de sièges Rio paquet 2 de 5| ID d'article : 16879| ID de variante : 31725
Groupe de sièges Rio paquet 3 de 5| ID d'article : 16880| ID de variante : 31726
Groupe de sièges Rio Paquet 4 de 5| ID d'article : 16881| ID de variante : 31727
Groupe de sièges Rio paquet 5 de 5| ID d'article : 16882| ID de variante : 31728

1.2. Remarques générales

Pour répondre à nos exigences, nous améliorons constamment la qualité, simplifions le montage, l'utilisation ou adaptons les produits aux souhaits des clients. En raison de ces changements, la version actuelle du mode d'emploi se trouve sur notre site Internet.

Le terme "produit" est utilisé dans le mode d'emploi pour désigner le "salon de jardin en aluminium RIO".

1.3. Garantie

Les droits légaux de responsabilité pour vices et de garantie s'appliquent à partir de la date d'achat.
Home Deluxe GmbH décline toute responsabilité pour les dommages dus au non-respect du mode d'emploi. Les réclamations résultant d'un montage ou d'une utilisation non conforme sont exclues de la garantie. En cas de défaut du produit, adresse-toi par écrit à notre service clientèle via le formulaire de contact sur notre site Internet, en indiquant le nom du produit, le numéro de série et une photo de la plaque signalétique :

Home Deluxe GmbH
Chemin de retranchement 2
32312 Lübbecke
Allemagne
Tél : +49 (0)5743 6181-0
www.home-deluxe-gmbh.de

Si tu as d'autres questions, notre service clientèle se tient à ta disposition via le formulaire de contact.

2. Informations sur le mode d'emploi

2.1. Disponibilité du mode d'emploi

Le mode d'emploi fait partie intégrante du produit et doit être conservé dans son intégralité et à proximité immédiate du produit.

2.2. Informations sur la traduction

Le mode d'emploi original a été rédigé en allemand. Pour toute autre langue disponible, il s'agit d'une traduction de la version allemande.

2.3. Groupes cibles du mode d'emploi

Le mode d'emploi doit être lu et respecté par toute personne impliquée dans l'une des activités ou l'utilisation suivantes :

- Déballage
- Montage / Installation
- Mise en service / fonctionnement
- Maintenance / contrôle / entretien
- Dépannage / réparation
- Élimination

2.4. Informations sur la traduction

Le mode d'emploi original a été rédigé en allemand. Pour toute autre langue disponible, il s'agit d'une traduction de la version allemande.

2.5. Explication des symboles

Symbole	Explication des symboles
	**AVERTISSEMENT** Ce symbole indique les dangers potentiels pouvant entraîner des blessures mortelles ou graves. Avant d'effectuer l'étape de montage ou d'application correspondante, il faut lire la remarque correspondante.
	**INFO** Ce symbole donne des indications importantes et signale des dommages matériels. Prenez-en connaissance avant d'effectuer l'étape de montage ou d'application correspondante afin de comprendre les problèmes et d'éviter les dommages.
	**Lire le mode d'emploi** Le symbole indique que le mode d'emploi doit être lu attentivement avant le montage/l'installation et/ou l'utilisation de l'appareil.

2.6. Généralités sur le mode d'emploi

Le mode d'emploi se rapporte au salon de jardin en aluminium RIO. Il contient des informations importantes sur le montage, l'utilisation, l'entretien et le nettoyage. Le mode d'emploi, en particulier les consignes de sécurité, doit être lu attentivement avant la mise en service du produit, conservez-le soigneusement. N'utilise le produit que comme décrit dans ce mode d'emploi afin d'éviter toute blessure ou tout dommage accidentel. Si tu transmets le produit à un tiers, tu dois également lui remettre ce mode d'emploi.

2.7. Utilisation prévue

Le produit est de haute qualité, a une longue durée de vie et est exclusivement destiné ou adapté à un usage privé dans des proportions raisonnables et habituelles. En outre, notre produit n'est **pas** destiné à un usage professionnel. Le produit est destiné à servir de salon.
N'utilise le produit que comme décrit dans ce mode d'emploi. Toute autre utilisation est considérée comme non conforme et peut entraîner des dommages matériels ou corporels. Le fabricant décline toute responsabilité pour les dommages causés ou subis par une utilisation non conforme ou incorrecte.

2.8. Consignes générales de sécurité

Indications générales sur les dangers



- Ne monte le produit **que** si la livraison est complète et sans défaut.
- Assure-toi que toutes les pièces ne sont pas endommagées et qu'elles sont montées de manière appropriée. Un montage incorrect présente un risque de blessure. Les pièces endommagées peuvent avoir une influence sur la sécurité et le fonctionnement.
- Ne place le produit que sur une surface sûre, plane et solide.
- Ne modifie pas le produit.
- Vérifie la fixation à intervalles réguliers.

Danger pour les enfants



- Éloigne les enfants des matériaux d'emballage. Il y a notamment un risque d'étouffement !
- Tenir les enfants éloignés de l'endroit où le produit est assemblé. La livraison contient de petites pièces qui peuvent être avalées ou entraîner de graves blessures.
- **Risque de basculement !** Le produit n'est pas un jouet pour enfants, ni un mur d'escalade ou un équipement sportif. Le produit peut tomber s'il est soumis à une charge unilatérale, la conséquence pouvant être la mort.
- Les enfants peuvent se blesser en jouant avec le produit ou en se hissant par le produit.
- Ne place pas le produit directement ou à proximité immédiate d'une aire de jeu.
- Explique aux enfants comment utiliser correctement le produit et ne les laisse jamais sans surveillance pendant qu'ils jouent.
- Veille à ce que les jeunes enfants ne mettent pas de petites pièces dans leur bouche.

Risque de blessure
Une manipulation incorrecte du produit peut entraîner des blessures.



- Avant chaque utilisation, vérifie que le produit ne présente pas de dommages visibles.
- N'apporte aucune modification constructive au produit. Toute modification doit faire l'objet d'une autorisation écrite du fabricant et être effectuée conformément aux instructions.
- Si le produit est endommagé, il ne doit plus être utilisé. Les pièces endommagées doivent être réparées ou remplacées par des pièces de rechange d'origine.
- Veille à ce que le produit soit installé solidement et durablement afin d'éviter les blessures.

Risque d'endommagement



- Une manipulation inappropriée du produit peut entraîner des dommages.
- N'ouvre pas l'emballage avec des objets tranchants (par ex. couteau, ciseaux ou autres), cela pourrait endommager le produit. Fais attention en l'ouvrant.
- N'utilise pas le produit à proximité d'une source de chaleur ou d'une flamme nue.

3. Caractéristiques du produit

3.1. Données techniques

RIO XS	
Canapé	90 x 175 x 55,5 cm
Ottomane / Tabouret	80 x 80 x 20 cm
Fauteuil	90 x 85 x 55,5 cm
Coussin d'assise Épaisseur	10 cm
Coussin de dossier Épaisseur	15 cm
Matériau	Aluminium
Coussin d'assise	Polyester
Couleur	Noir
Oreiller	Gris clair

RIO S	
Canapé	90 x 175 x 55,5 cm
Ottomane / Tabouret	80 x 80 x 20 cm
Fauteuil	90 x 85 x 55,5 cm
Coussin d'assise Épaisseur	10 cm
Coussin de dossier Épaisseur	15 cm
Matériau	Aluminium
Coussin d'assise	Polyester
Couleur	Noir
Oreiller	Gris clair

RIO M	
Canapé	90 x 175 x 55,5 cm
Ottomane / Tabouret	80 x 80 x 20 cm
Fauteuil	90 x 85 x 55,5 cm
Coussin d'assise Épaisseur	10 cm
Coussin de dossier Épaisseur	15 cm
Matériau	Aluminium
Coussin d'assise	Polyester
Couleur	Noir
Oreiller	Gris clair

RIO L	
Canapé	90 x 175 x 55,5 cm
Ottomane / Tabouret	80 x 80 x 20 cm
Fauteuil	90 x 85 x 55,5 cm
Coussin d'assise Épaisseur	10 cm
Coussin de dossier Épaisseur	15 cm
Matériau	Aluminium
Coussin d'assise	Polyester
Couleur	Noir
Oreiller	Gris clair

RIO XL	
Canapé	90 x 175 x 55,5 cm
Ottomane / Tabouret	80 x 80 x 20 cm
Fauteuil	90 x 85 x 55,5 cm
Coussin d'assise Épaisseur	10 cm
Coussin de dossier Épaisseur	15 cm
Matériau	Aluminium
Coussin d'assise	Polyester
Couleur	Noir
Oreiller	Gris clair

4. Contenu de la livraison

Lors de la livraison, vérifie que l'emballage ne présente pas de dommages extérieurs. En outre, vérifie immédiatement après le déballage que la livraison est complète et que le produit et tous les composants sont en parfait état. Ne monte le produit que si le contenu de la livraison est complet et non endommagé.

Composants/Pièces RIO XS

No.	Description	Nombre	Images
I	Tabouret Piètement	1	
J	Tabouret Coussin	1	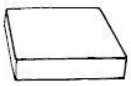

Composants/pièces RIO S

No.	Description	Nombre	Images
A	Accoudoir droit	1	
B	Accoudoir gauche	1	
F	Structure du fauteuil	1	
G	Tabouret Piètement	1	
J	Tabouret Coussin	1	
K	Fauteuil Coussin d'assise	1	
Q	Fauteuil Coussin de dossier	1	
1	Vis (M6 x 40)	4	
2	Vis (M6 x 30)	4	

No.	Description	Nombre	Images
3	Rondelle en U Ø7 x 14	4	

Composants/pièces RIO M

No.	Description	Nombre	Images
A	Accoudoir droit	2	
B	Accoudoir gauche	2	
E	Structure du canapé	1	
F	Structure du fauteuil	1	
G	Tabouret Piètement	1	
J	Tabouret Coussin	1	
K	Fauteuil Coussin d'assise	2	
L	Coussin de canapé	1	
Q	Fauteuil Coussin de dossier	1	
O	Coussin de dossier pour canapé	1	
1	Vis (M6 x 40)	8	
2	Vis (M6 x 30)	8	

No.	Description	Nombre	Images
3	Rondelle en U Ø7 x 14	8	

Composants/pièces RIO L

No.	Description	Nombre	Images
A	Accoudoir à droite	3	
B	Accoudoir gauche	3	
E	Structure du canapé	1	
F	Structure du fauteuil	2	
G	Tabouret Piètement	1	
J	Tabouret Coussin	1	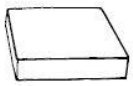
K	Fauteuil Coussin d'assise	2	
L	Coussin de canapé	2	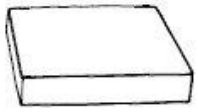
Q	Fauteuil Coussin de dossier	2	
O	Coussin de dossier pour canapé	2	
1	Vis (M6 x 40)	12	
2	Vis (M6 x 30)	12	
3	Rondelle en U Ø7 x 14	12	

Composants/Pièces RIO XL

No.	Description	Nombre	Images
A	Accoudoir à droite	3	
B	Accoudoir gauche	3	
E	Structure du canapé	2	
F	Structure du fauteuil	1	
G	Tabouret Piètement	1	
J	Tabouret Coussin	1	
K	Fauteuil Coussin d'assise	4	
L	Coussin de canapé	1	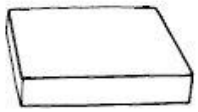
Q	Fauteuil Coussin de dossier	1	
O	Coussin de dossier pour canapé	1	
1	Vis (M6 x 40)	12	
2	Vis (M6 x 30)	12	

No.	Description	Nombre	Images
3	Rondelle en U Ø7 x 14	12	

5. Montage et utilisation

5.1. Consignes de sécurité

Toutes les informations relatives à la sécurité et à la santé doivent être lues.

Risque de blessure

Une manipulation incorrecte lors du montage peut entraîner des blessures.



- Veuillez vous assurer que le paquet est ouvert par le haut. Fais très attention en ouvrant le paquet, car il contient des pièces fragiles.
- Ne place le produit que sur une surface sûre, plane et solide.
- Utilise le matériel de montage fourni.
- Les erreurs d'utilisation, les erreurs de montage ou les dommages causés par le montage sont exclus de la garantie.
- Il faut au moins 2 personnes pour monter le produit.
- Porte des vêtements de protection, tels que des chaussures de sécurité et des gants de protection, lors du montage.

5.2. Structure du produit

Le produit est livré démonté et peut être monté avec peu d'efforts. Respecte scrupuleusement les instructions de montage. En cas de non-respect, le fonctionnement et la sécurité du produit ne sont pas garantis.

Remarque : Les autres produits sont livrés montés

Outils nécessaires

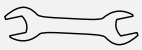	Clé à molette		Clé Allen
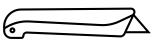	Cutter		



- Les instructions suivantes doivent être lues attentivement.

Illustratio	Description
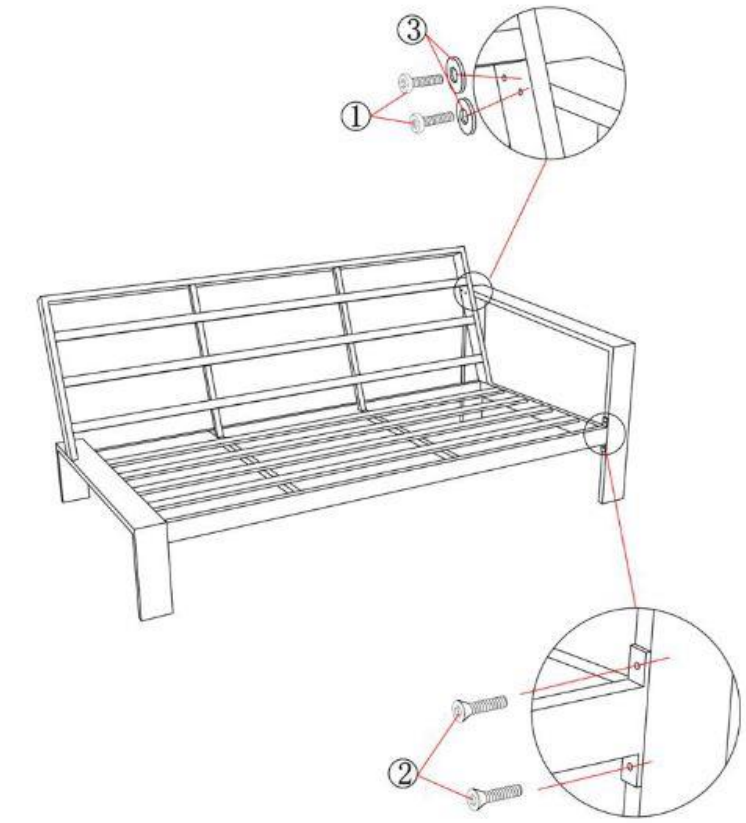	**Étape 1 :** **Montage de la structure du canapé :** Monte l'accoudoir droit (A) et l'accoudoir gauche (B) sur la structure du canapé (E) à l'aide des vis (1, 2) et des rondelles en U (3).

①	M6*40mm	*2	③	φ7*14mm	*2
②	M6*30mm	*2	④	M6	*1

Illustratio	Description
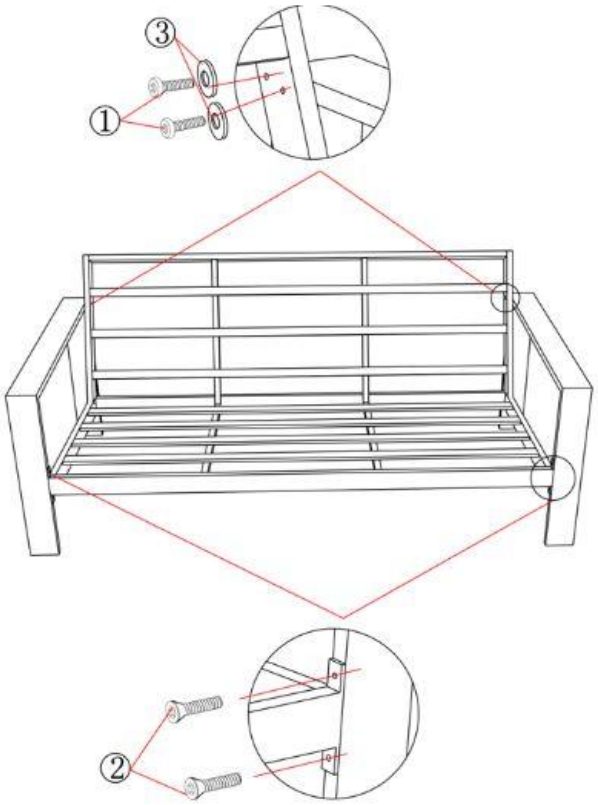	**Étape 2 :** **Montage de la structure du canapé :** Monte l'accoudoir droit (A) et l'accoudoir gauche (B) sur la structure du canapé (E) à l'aide des vis (1, 2) et des rondelles en U (3).

①	M6*40mm	*2	③	ø7*14mm	*2
②	M6*30mm	*2	④	M6	*1

Illustratio	Description
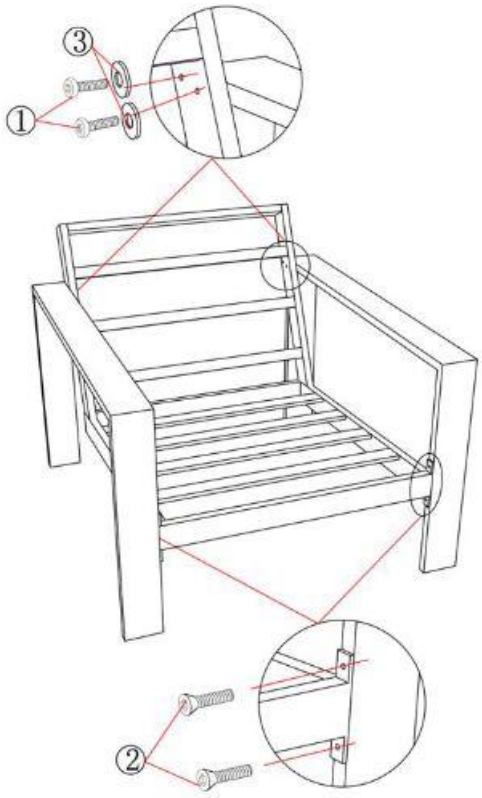	**Étape 3 :** **Montage de la structure du fauteuil :** Monte l'accoudoir droit (A) et l'accoudoir gauche (B) sur la structure du fauteuil (F) à l'aide des vis (1, 2) et des rondelles (3).

①	M6*40mm	*4	③	ø7*14mm	*4
②	M6*30mm	*4	④	M6	*1

6. Application

6.1. Consignes de sécurité

Les informations suivantes relatives à la sécurité et à la santé doivent être lues attentivement.

Risque de blessure
Une manipulation inappropriée lors de l'utilisation peut entraîner des blessures.

- N'utilise pas un produit endommagé.
- Ne pas modifier le produit.
- Le produit n'est pas un jouet pour enfants, ni un mur d'escalade ou un équipement sportif. Il est interdit aux enfants de jouer avec le produit.

Vérifie la fixation à intervalles réguliers.

6.2. Première mise en service

Avant la première utilisation, vérifie que le produit n'est pas endommagé. Le produit ne doit être utilisé que s'il n'est pas endommagé.

6.3. Exploitation

Vérifie avant d'utiliser le produit,

- le bon état.

6.4. Lieu de stockage



- En hiver, stocke le produit dans un endroit sec et bien aéré, si possible à l'abri des intempéries.

7. Dépannage

Si les dysfonctionnements suivants surviennent pendant le fonctionnement, veuillez vérifier les causes d'erreur suivantes à l'aide du tableau suivant. Si les mesures indiquées ne permettent pas de résoudre le problème, mettre le produit hors service.

Erreur	Cause possible	Solution
Le produit vacille ou oscille	- Le produit repose sur un sol inégal - Les vis de fixation se sont desserrées - Le produit est trop sollicité	- Placer le produit sur une surface plane - Serrer les vis de fixation - Respecter les limites de charge

Si un autre problème survient avec le produit, contacte-nous.

8. Maintenance et entretien

Nettoie les surfaces avec un chiffon humide et un produit de nettoyage doux. N'utilise pas de produits de nettoyage agressifs ou de nettoyeurs à haute pression pour le nettoyage.
Respecte également les consignes du fabricant du produit de nettoyage.

9. Démontage

9.1. Consignes de sécurité

Risque de blessure
Une manipulation inappropriée lors du démontage peut entraîner des blessures.



- Sécurise le produit avant de le démonter.

Le démontage du produit doit être effectué dans l'ordre inverse du montage. (**voir chapitre Montage**)

10. Élimination



- Éliminer le produit et tous ses composants conformément aux réglementations locales et nationales, afin d'éviter tout dommage à l'environnement.
- Nos emballages sont fabriqués à partir de matériaux respectueux de l'environnement. Ils peuvent être recyclés et servir ainsi de matières premières précieuses. Élimine les matériaux d'emballage (cartons, emballages sales, etc.) séparément et de manière appropriée, conformément aux réglementations nationales en vigueur.
- Contacte le fabricant en cas d'incertitude quant à l'élimination.
- Tu peux également obtenir des conseils sur l'élimination correcte des déchets auprès des centres d'élimination locaux.

Home Deluxe GmbH
Chemin de retranchement 2
32312 Lübbecke
Allemagne
Tél : +49 (0)5743 6181-0
www.home-deluxe-gmbh.de

GA-402-00-RIO
2025/03